決勝トーナメント

Ａ１	押田	吉田	（　沼津工　）
Ｇ２	山本	長南	（ 沼津中央 ）
Ｂ２	澤田	湯山	（　沼津工　）
Ｈ１	岩田	小宮	（　沼津東　）
Ｅ１	大林	藤森	（ 沼津高専 ）
Ｆ２	小川	柏木	（　沼津工　）
Ｃ２	山本	日吉	（　沼津工　）
Ｄ１	鈴木陸	塚野	（　沼津東　）
Ｃ１	田中	鈴木	（ 沼津中央 ）
Ｈ２	小暮	下田	（　沼津工　）
Ｅ２	岩本	杉野	（　沼津東　）
Ｆ１	千葉	宮澤	（　沼津工　）
Ｇ１	佐藤	高藤	（　沼津工　）
Ａ２	樫元	鈴木隆	（　沼津東　）
Ｄ２	平岡	小澤	（ 沼津中央 ）
Ｂ１	岩崎	山下	（ 沼津高専 ）

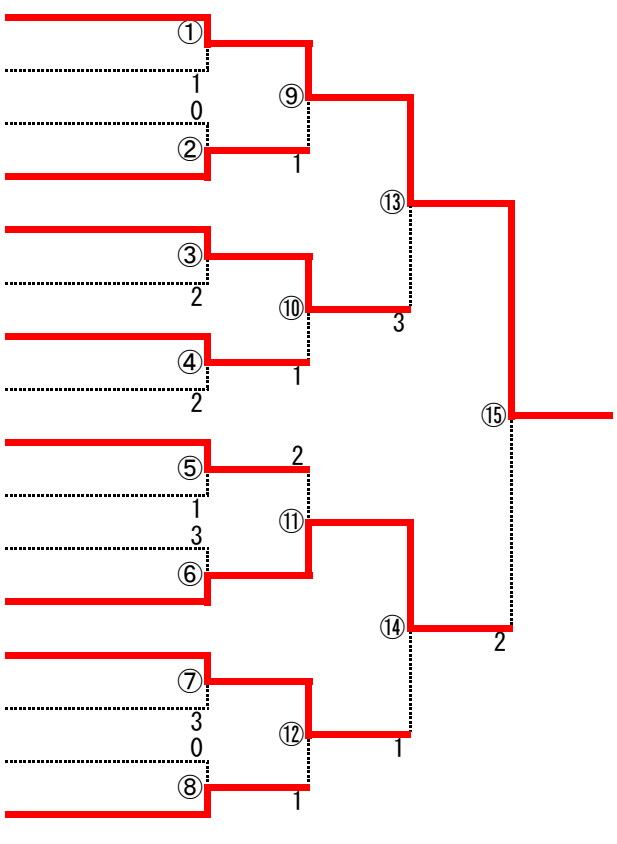

・開会式後、左記のリーグ戦を各コートで行う。審判は指定されているペアが行う。

・勝者は勝者サインをして本部までジャッジペーパーを持ってくること。

・順位決定後、１位と２位のペアは決勝トーナメントに進出する。

・決勝トーナメントの審判は①はＤ１、②をＣ１、③をＢ１が行う。
以後は各コートで負けたペアが行う。

・試合進行により、コートや試合順序を変更することがあるため、放送に注意すること。

・各自ごみの持ち帰りに協力すること。